WIENIEC WS-1 Lc=189,7 [mb]

dla gr.16cm szer.24cm Lc=103,8 [mb]
dla gr.18cm szer.24cm Lc=85,9 [mb]

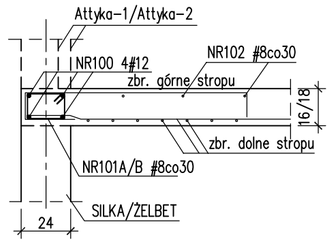

WIENIEC	STRZEMIĘ
24x16	NR101A
24x18	NR101B

WIENIEC WS-2 Lc=32,6 [mb]

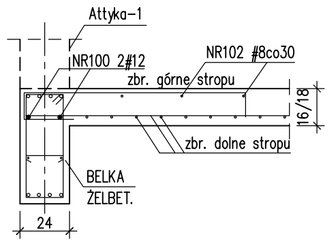

WIENIEC WS-3 Lc=158,0 [mb]

dla gr.16cm szer.24cm Lc=127,0 [mb]
dla gr.18cm szer.24cm Lc=26,7 [mb]
dla gr.18cm szer.20cm Lc=4,3 [mb]

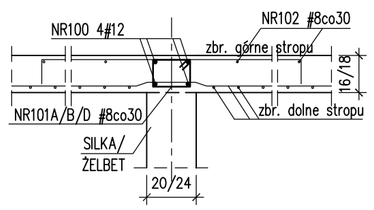

WIENIEC	STRZEMIĘ
24x16	NR101A
24x18	NR101B
20x18	NR101D

WIENIEC WS-4 Lc=143,5 [mb]

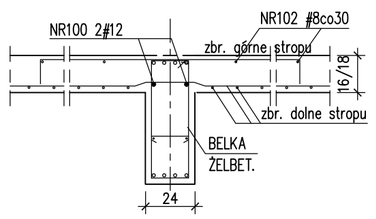

Attyka-1 Lc=118,8 [mb]

gr. stropu	spód [m]	góra [m]	wysokość [m]	Lc [mb]
18cm	+8,14	+8,95	0,81	28,3
16cm	+8,16	+9,06	0,90	10,8
18cm	+8,14	+9,06	0,92	10,8
16cm	+8,16	+9,85	1,69	60,5
18cm	+8,14	+9,85	1,71	8,4

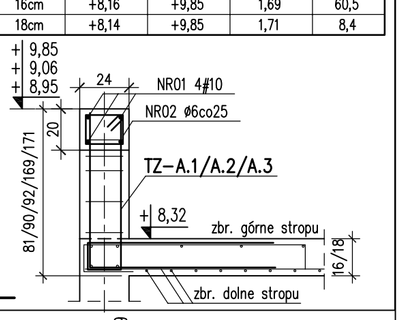

18 | 10 NR02 ø6 B240 L=84 szt.500
14 | 18
NR01 #10 B500 Lc=523,0mb

TZ-A.1 24x24
TZ-A.2 24x24
TZ-A.3 24x24

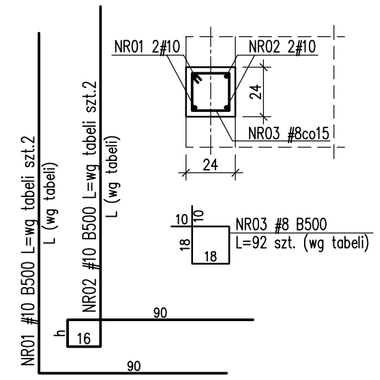

	WYS.	SZT.	NR PRĘTA	h [cm]	L [cm]	Lc [cm]	SZT.
TZ-A.1	81cm	5	NR01	–	75	165	2
			NR02	13	75	194	2
			NR03	–	–	92	4
TZ-A.2	171cm	3	NR01	–	165	255	2
			NR02	13	165	284	2
			NR03	–	–	92	10
TZ-A.3	189cm	7	NR01	–	163	253	2
			NR02	11	163	280	2
			NR03	–	–	92	10

SCHEMAT DOZBROJENIA STROPU WOKÓŁ OTWORU W STROPIE

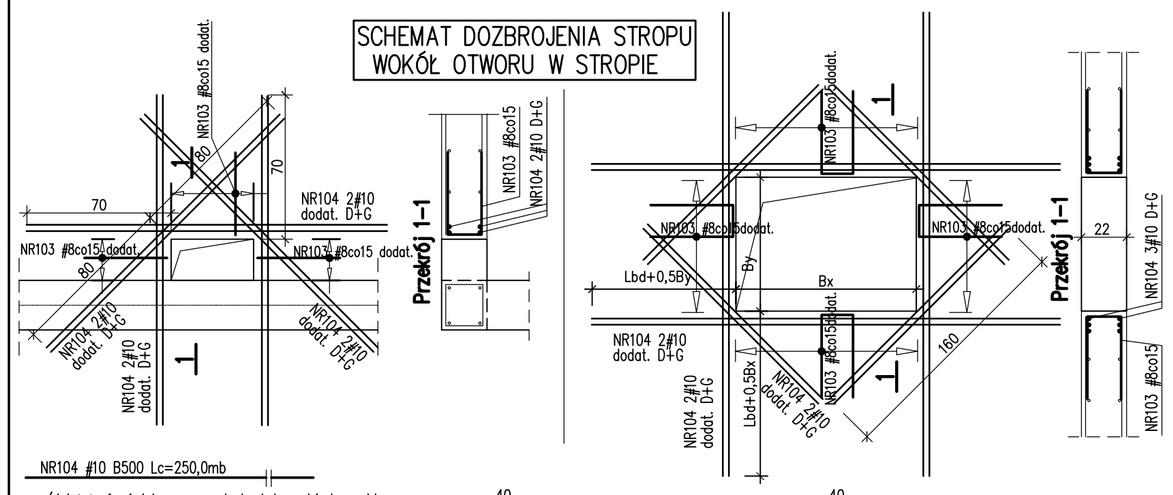

NR104 #10 B500 Lc=250,0mb
–(dołożyć górą i dołem przy swobodnych krawędziach szacht w miejscu, gdzie nie występuje zbrojenie ujęte na rys. stropu)

40 | 12 NR103A #8 B500 L=92 szt.140
40
dla grubości stropu 16cm

40 | 14 NR103B #8 B500 L=94 szt.152
40
dla grubości stropu 18cm

ZESTAWIENIE PRĘTÓW WIEŃCÓW:

NR100 #12 B500 Lc=1965,5mb

NR101A #8 B500 L=80 szt.808 (dla stropów o gr.16cm) — 18 | 10; 12 | 18 | 12

NR101B #8 B500 L=84 szt.395 (dla stropów o gr.18cm) — 18 | 10; 14 | 18 | 14

NR101D #8 B500 L=76 szt.14 (dla stropów o gr.18cm) — 14 | 10; 14 | 14 | 14

NR102 #8 B500 Lc=2150,0mb (pręty rozdzielcze)

PRĘTY DOZBROJENIA NAROŻA ATTYKI ŻELBETOWEJ: NR07 #10co20, B500 L=190 szt.36 — 90 | 90 | 10
(zasada dozbrojenia naroża attyki taka jak w schemacie dozbrojenia naroży zewnętrznych wieńców)

PRĘTY DOZBROJENIA KRAWĘDZI ATTYKI ŻELBETOWEJ: NR08 #10co20, B500 L=90 szt.13 — 40 | 40 | 10

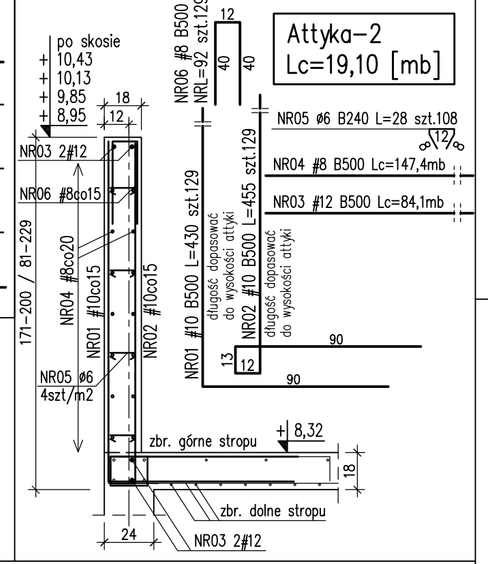

Attyka-2 Lc=19,10 [mb]

Attyka-3 Lc=24,0 [mb]

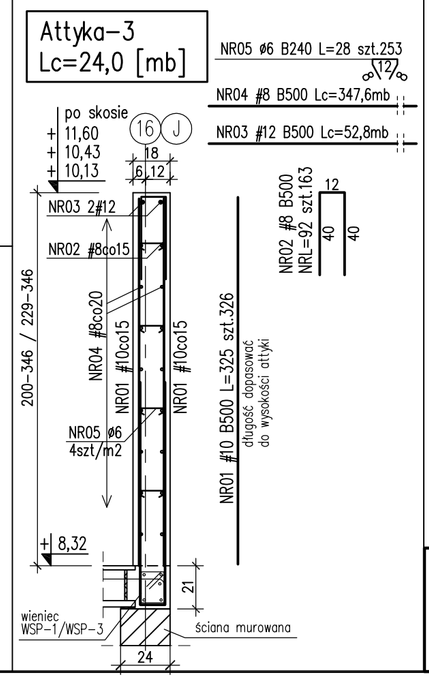

UWAGA:
–GRUBOŚĆ PŁYTY – 16/18cm
–OTWORY W PŁYCIE SPRAWDZIĆ Z RYS. ZESTAWIENIOWYMI ORAZ RYS. POZOSTAŁYCH BRANŻ
–PRZEJŚCIA WIĘKSZYCH GABARYTÓW NIŻ ø160mm LUB GRUPY MNIEJSZYCH OTWORÓW NIE OPISANYCH NA RYS. KAŻDORAZOWO UZGODNIĆ Z PROJEKTANTEM KONSTRUKCJI
–RYS. ROZPATRYWAĆ ŁĄCZNIE Z RYS. ZESTAWIENIOWYMI ORAZ RYS. POSZCZEGÓLNYCH ELEMENTÓW
–WYPUŚCIĆ ZE STROPU PRĘTY ŁĄCZNIKOWE DO SŁUPÓW, ŚCIAN ŻELBETOWYCH I SZYBÓW WIND
–POD MOCOWANIA BALUSTRAD SCHODOWYCH OSADZIĆ MARKI WG P.T.ARCH.
–POZOSTAŁE UWAGI WG OPISU TECHNICZNEGO
–LOKALIZACJA WIEŃCÓW WG RYS. ZBROJENIA DOLNEGO STROPU
–PRĘTY POLICZONE DLA STROPÓW: PL–1.1, PL–1.2, PL–1.3

OTWORY STROPU W TRAKCIE OPRACOWANIA – – OSTATECZNY UKŁAD WG P.T.INST., – NIEOZNACZONE PRZEJŚCIA KAŻDORAZOWO UZGODNIĆ Z PROJ. KONSTRUKCJI

SCHEMAT DOZBROJENIA WIEŃCÓW

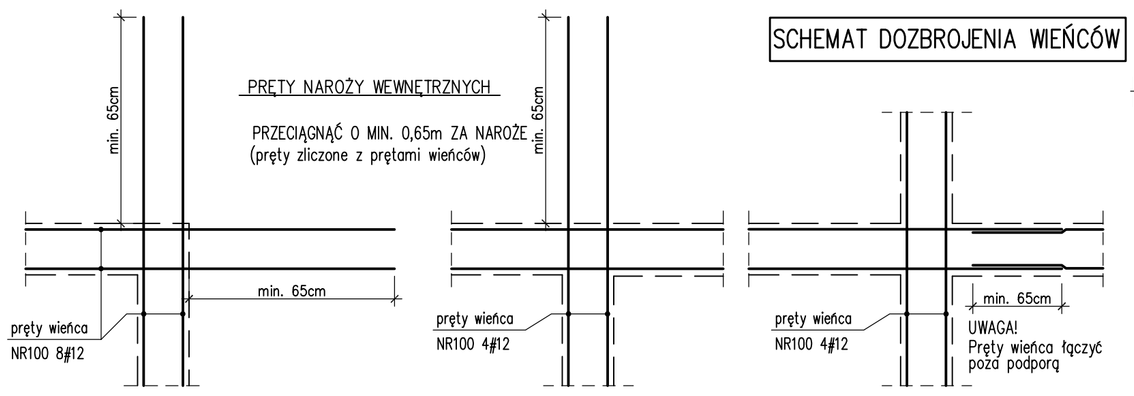

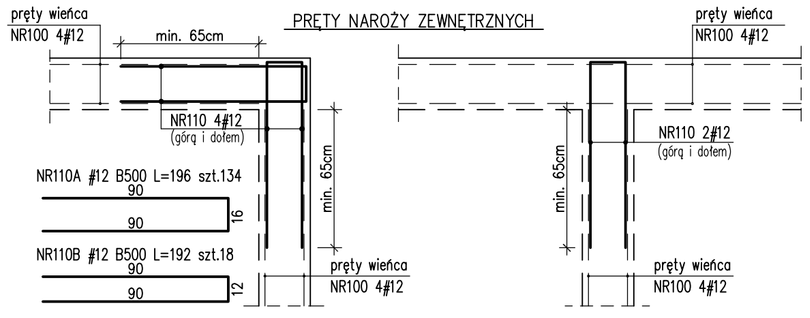

dmin – MINIMALNA ŚREDNICA WEWNĘTRZNA GIĘCIA

Pręty	Haki i pętle (dmin)		Pręty odgięte i zaginane (Dmin)
	ø<20mm	ø≥20mm	
żebrowane	4ø	7ø	20ø
gładkie	2,5ø	5ø	15ø

SPOSÓB WYMIAROWANIA HAKÓW (PODANO ZEWNĘTRZNE WYMIARY PRĘTÓW)

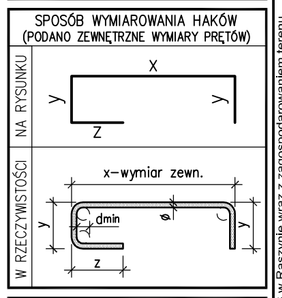

SPOSÓB WYMIAROWANIA STRZEMION (PODANO ZEWNĘTRZNE WYMIARY PRĘTÓW)

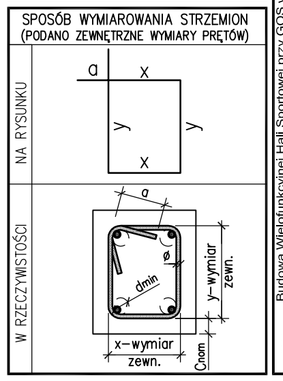

SPOSÓB WYMIAROWANIA PRĘTÓW (PODANO ZEWNĘTRZNE WYMIARY PRĘTÓW)

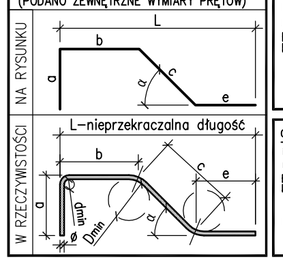

Cnom – OTULINA [cm]	
Elementy	Otulenie
fundamenty spód	5,0
fundamenty pozostałe	3,0
słupy, ściany, podciągi	3,0
płyty stropowe	2,0
prefabrykaty	2,0

MATERIAŁY	
BETON	C20/25 (B25)
STAL ZBROJENIA	B500 (BSt500S) (oznaczono "#")
	B240 (St3S) (oznaczono "ø")
NR ZEST. STALI ZBROJENIOWEJ	16

PRACOWNIA PROJEKTOWA
KONSTRUKTOR
KONSTRUKTOR Sp. z o.o.
ul. Pola 2/2, 71-342 Szczecin
mail: konstruktorsc@wp.pl
tel. 509-644-117

obiekt: Budowa Wielofunkcyjnej Hali Sportowej przy GOS w Raszynie wraz z zagospodarowaniem terenu na podstawie uzyskanej decyzji o pozwoleniu na budowę zadania: "Projekt wielofunkcyjnej hali sportowej w Raszynie wraz z zagospodarowaniem terenu".

adres: Raszyn, ul Sportowa 30; dz bud. 906/1, 906/2, 906/3, 906/4, 906/5, 906/6, 906/7, 907/1, 689/3, 689/5

tytuł rysunku: **STROPODACH ŻELBETOWY: PL–2.1, PL–2.2 – DETALE, Attyka–1, Attyka–2, Attyka–3, TZ–A.1, TZ–A.2, TZ–A.3**

branża: Konstrukcja — opracowanie: projekt wykonawczy

projektował:
mgr inż. Krzysztof Walczak
upr.nr ZAP/0075/POOK/04
B.O.w spec.do projektowania konstrukcji budowlanych

opracował:
mgr inż. Dorota Makowska
upr.nr ZAP/0006/POOK/11
B.O.w spec.do projektowania konstrukcji budowlanych
mgr inż. Agnieszka Fir

Sprawdził:
inż. Artur Urbański
upr.nr ZAP/0074/POOK/04
B.O.w spec.do projektowania konstrukcji budowlanych

skala: 1:25
data: lipiec 2016

rys.nr 31 /K